Лист	Наименование	Примечание
1	ШРОТ. Содержание	1.1
2	ШРОТ. Вид спереди, мнемосхема, вид сверху	2.1
3	ШРОТ. Вид спереди и сзади	2.2
4	ШРОТ. Схема электрическая принципиальная	3.1...3.7
5	ШРОТ. Перечень элементов	4.1...4.5
6	ШРОТ. Спецификация оборудования, изделий и материалов	5.1

+3
&ШУТП-99.00.3-7130.6-IP21.Y3

Согласовано

Взам. инв. №

Подп. и дата

Инв. № подл.

Изм.	Кол. уч.	Лист	№ докум.	Подп.	Дата
Разработал		Дронченко			04.2025
Проверил		Громыко			04.2025

НКУ-ШУТП-99.00.3-7.30.6-IP21.Y3 3

Система оперативного постоянного тока.

Стадия	Лист	Листов
	1.1	16

ШРОТ. Содержание

ЭФ

Копировал

Формат А3

Вид спереди

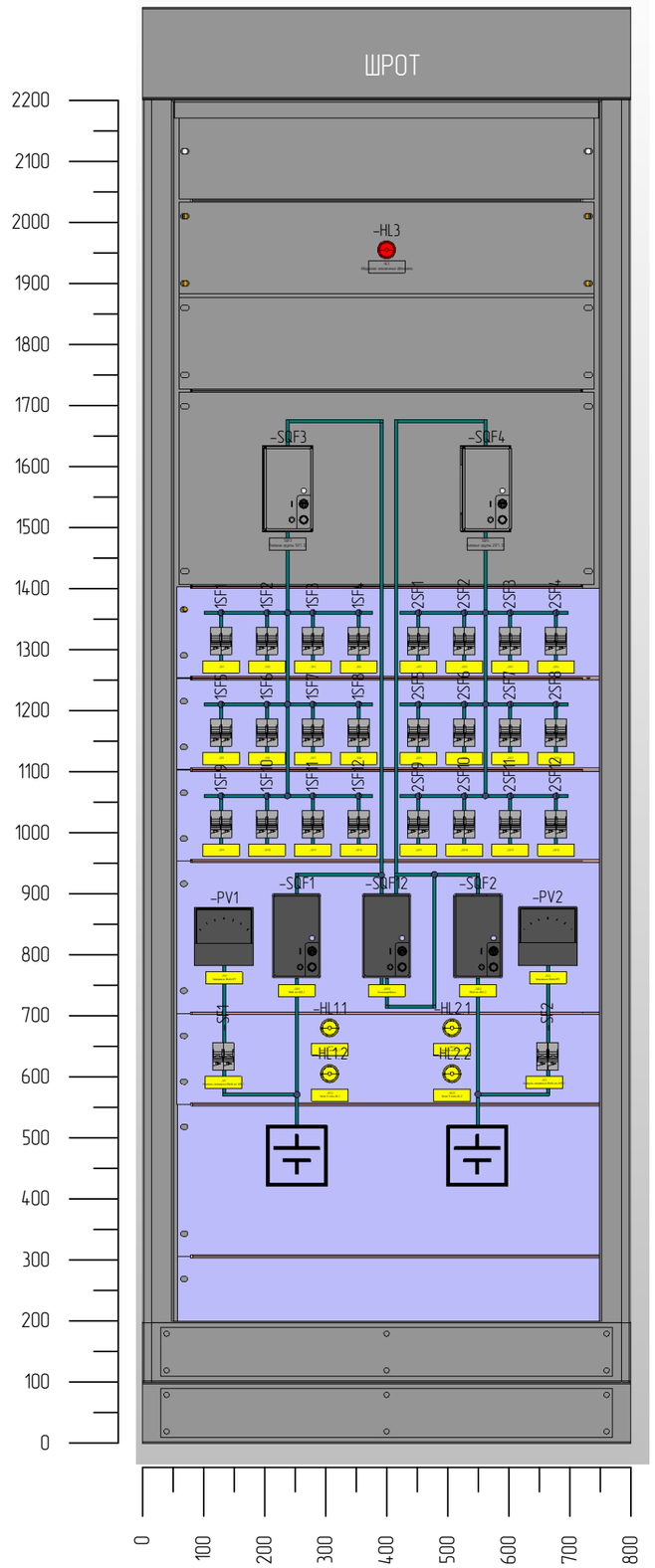

Указания к изготовлению:

1. Двухстворчатые двери сзади с ручкой и замком;
2. Степень защиты IP21;
3. Предусмотреть транспаранты вверху шкафа (h=150 мм) с надписью как указано на чертеже;
4. Глубина шкафа 800 мм;
5. Предусмотреть кабельные шины для крепления кабелей;
6. Межшкафные связи осуществляются через основание шкафа;
7. Цвет мнемосхемы – черный.
8. Высота цоколя – 200 мм.

Разработал	Дронченко		04.2025	ШРОТ. Вид спереди, мнемосхема, вид сверху	НКУ-ШУТП-99.00.3-7.30.6-IP21.У3 3
Проверил	Громыко		04.2025		Лист 2.1 из 16

Согласовано

Взам. инв. №

Подп. и дата

Инв. № подл.

+3 &ШУТП-99.00.3-7.30.6-IP21.У3

Копировал

Формат А3

Вид спереди (фальшпанели условно не показаны)

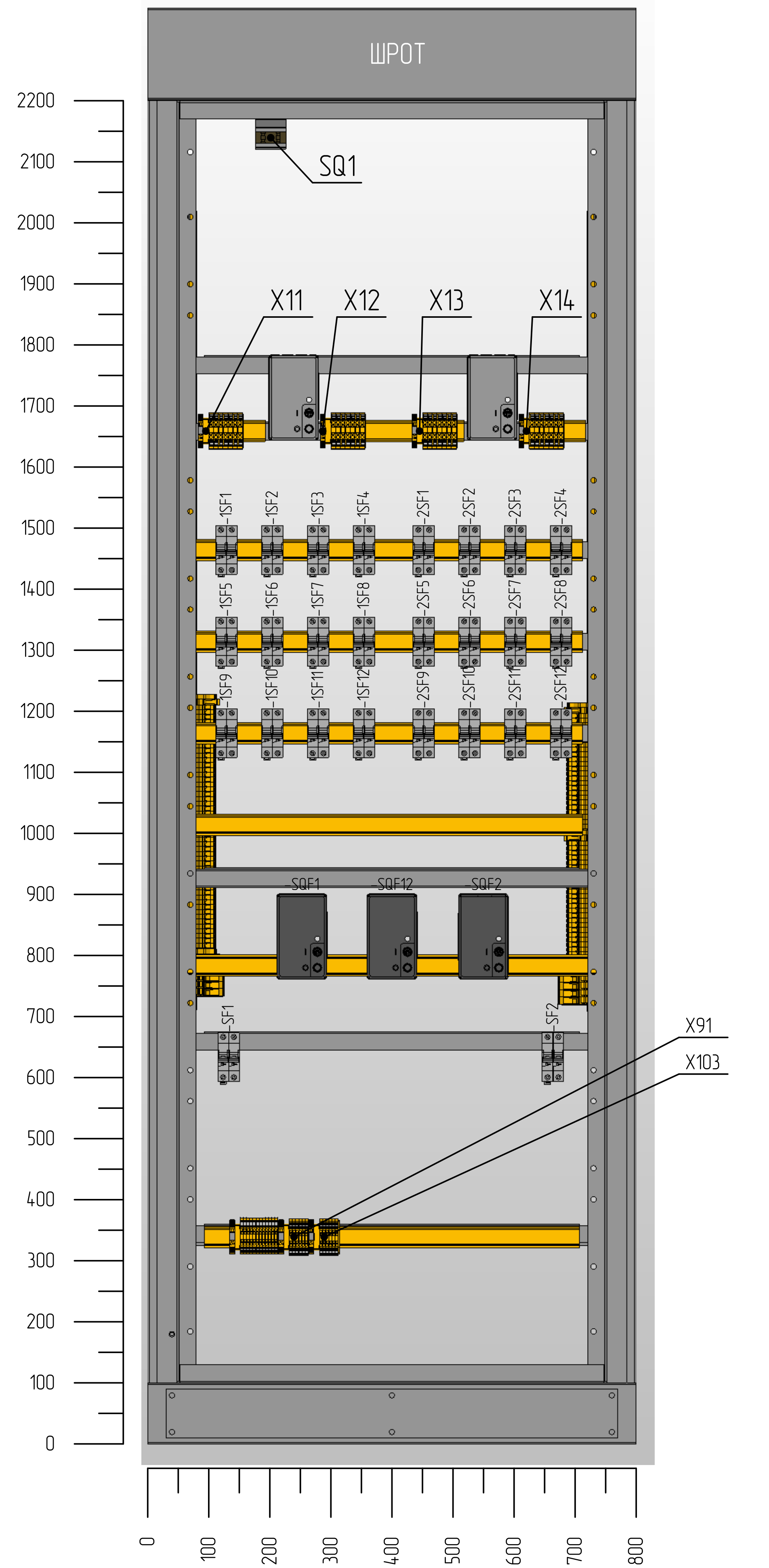

Вид сзади (двери условно не показаны)

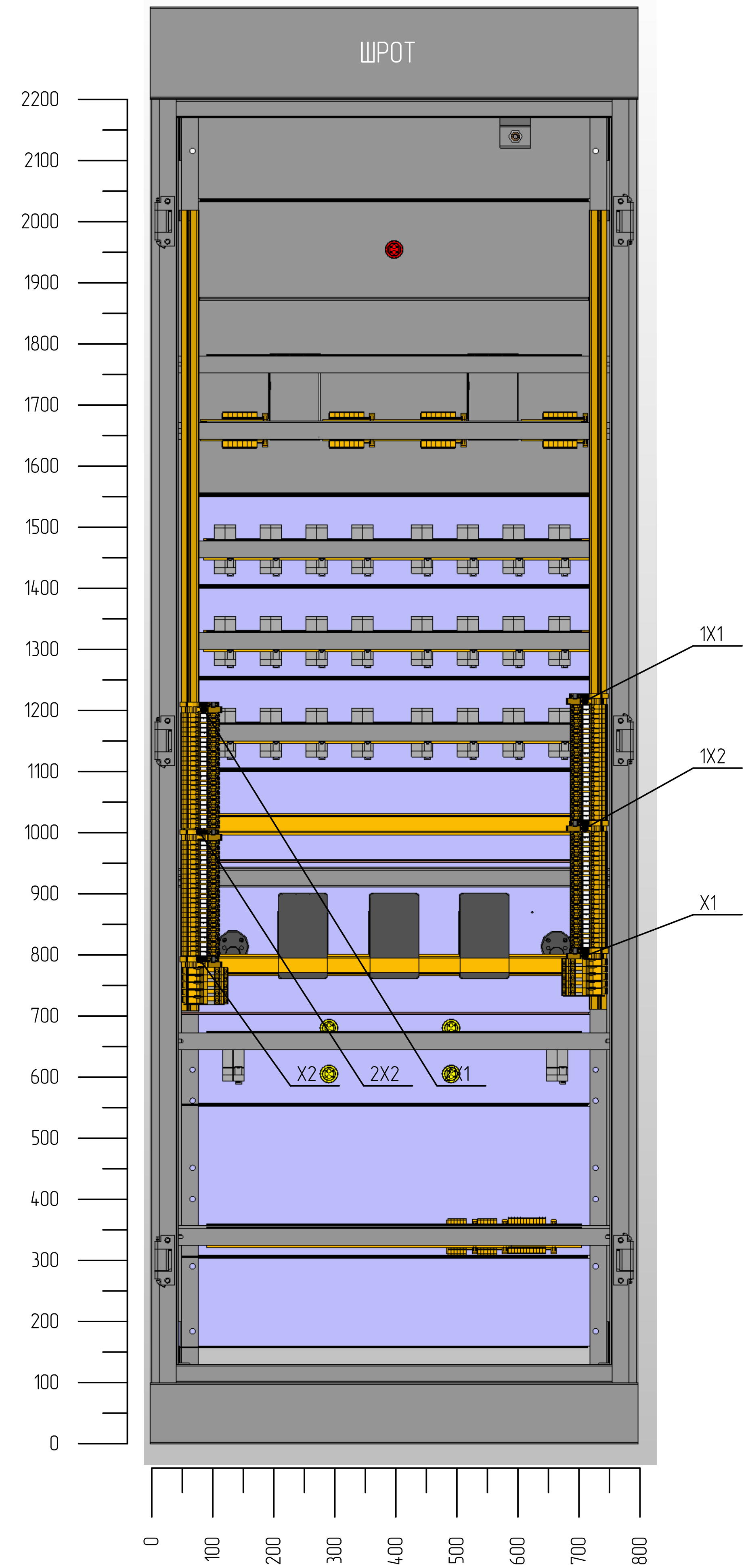

+3
&ШУТП-99.00.3-7.30.6-IP21.У3

Согласовано

Взам. инв. №

Подп. и дата

Инв. № подл.

Разработал	Дронченко		04.2025
Проверил	Громыко		04.2025

ШРОТ. Вид спереди и сзади

НКУ-ШУТП-99.00.3-7.30.6-IP21.У3 З

Лист
2.2 из 16

Копировал

Формат А3

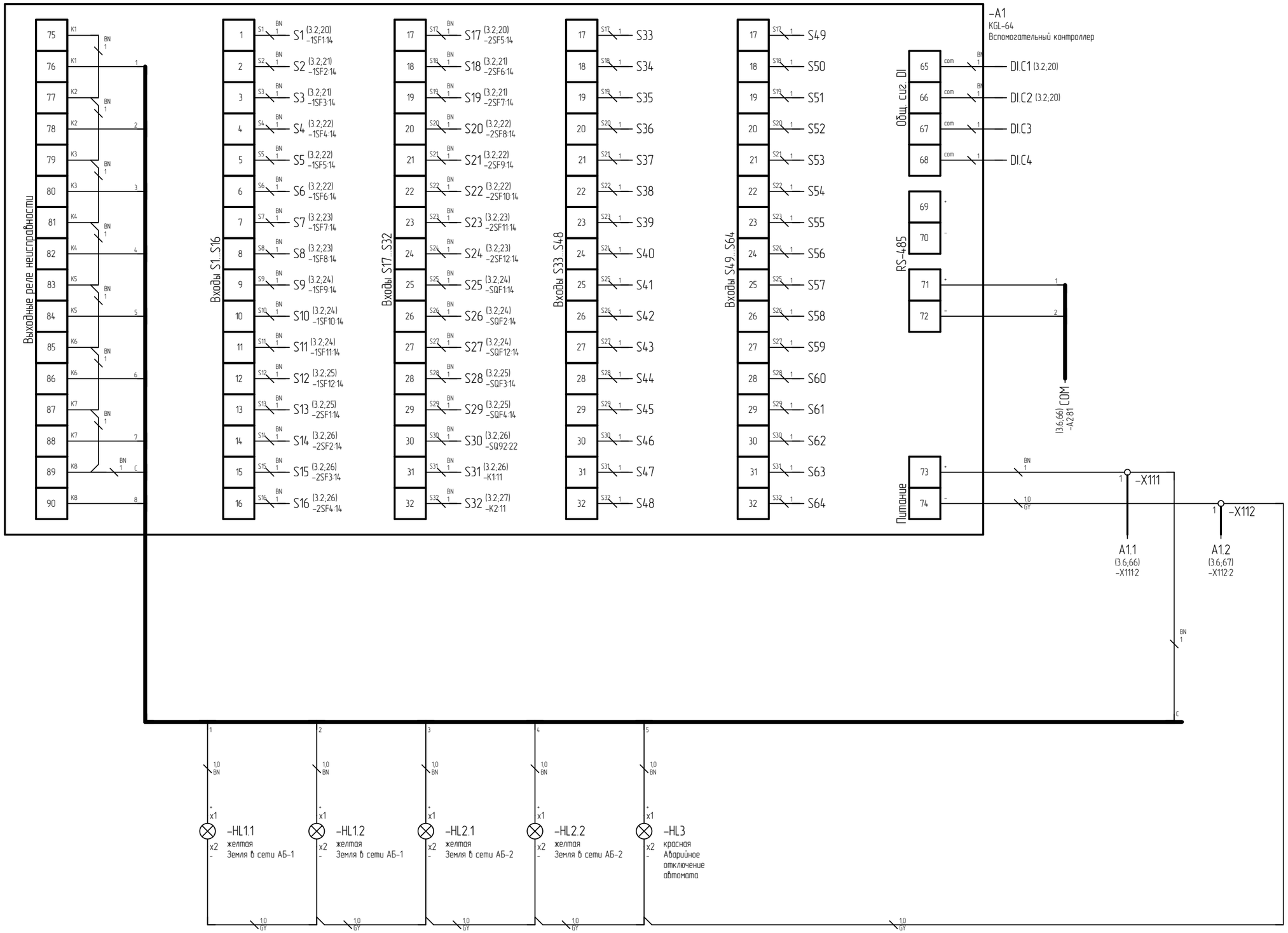

+3
&ШУТП-99.00.3-7.30.6-IP21.У3

Согласовано

Взам. инв. №

Подп. и дата

Инв. № подл.

Разработал	Дронченко		04.2025
Проверил	Громыко		04.2025

ШРОТ. Схема электрическая принципиальная

НКУ-ШУТП-99.00.3-7.30.6-IP21.У3 3

Лист 3.1 из 8

Копировал

Формат А3

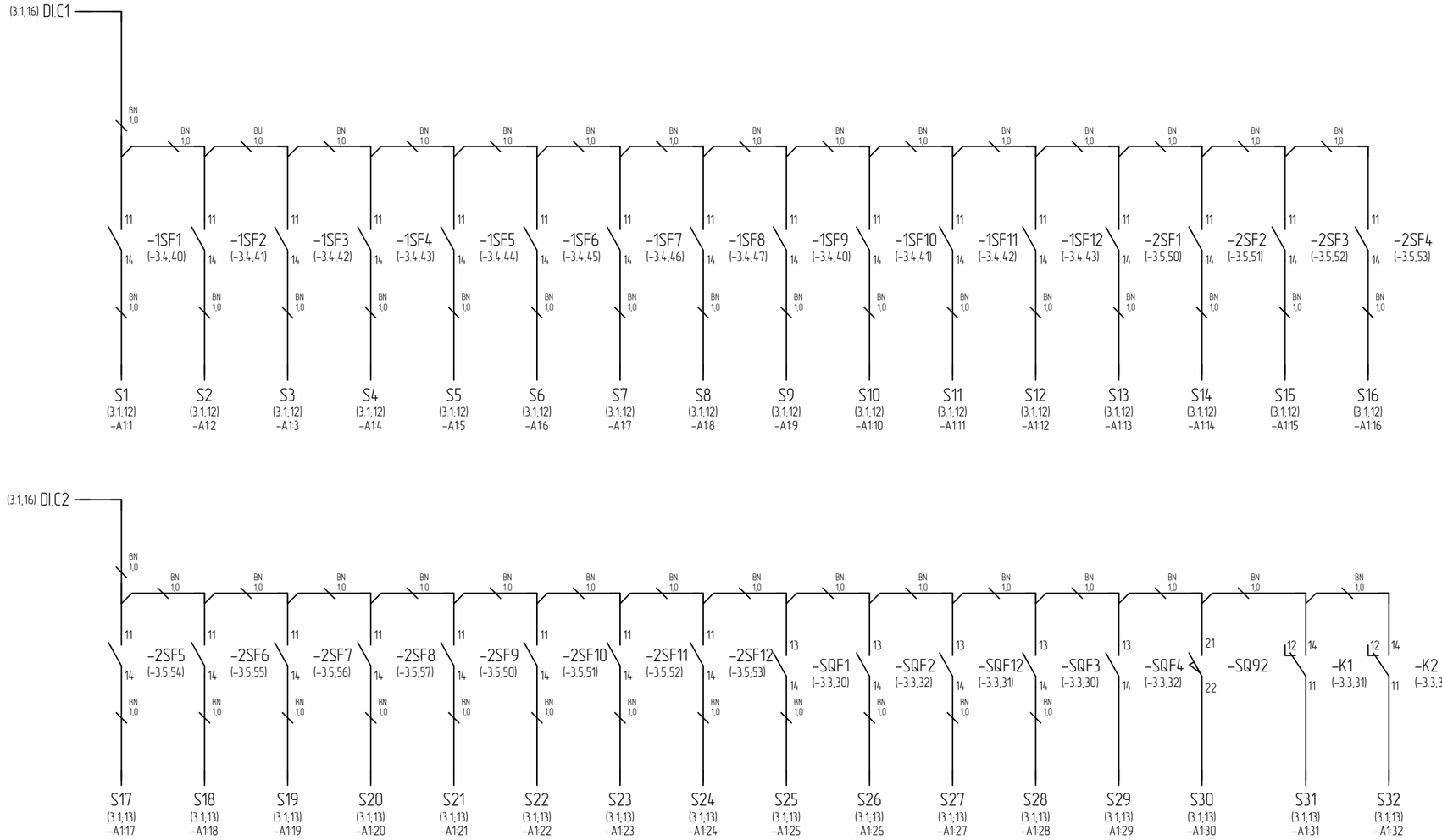

Сбор сигналов положения автоматов и состояния реле

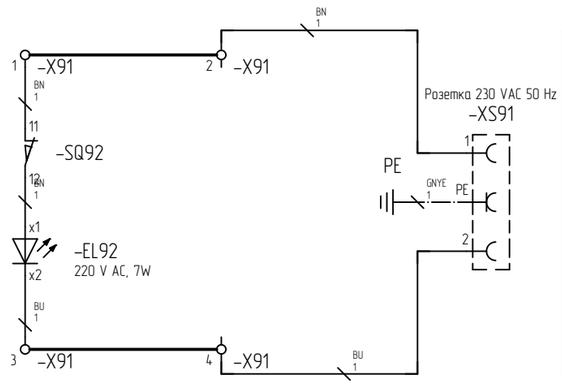

Освещение и розетка шкафа

+3
&ШУТП-99.00.3-7.30.6-IP21.У3

Согласовано

Взам. инв. №

Подп. и дата

Инв. № подл.

Разработал	Дронченко		04.2025
Проверил	Громыко		04.2025

ШРОТ. Схема электрическая принципиальная

НКУ-ШУТП-99.00.3-7.30.6-IP21.У3 3

Лист 3.2 из 8

Копировал

Формат А3

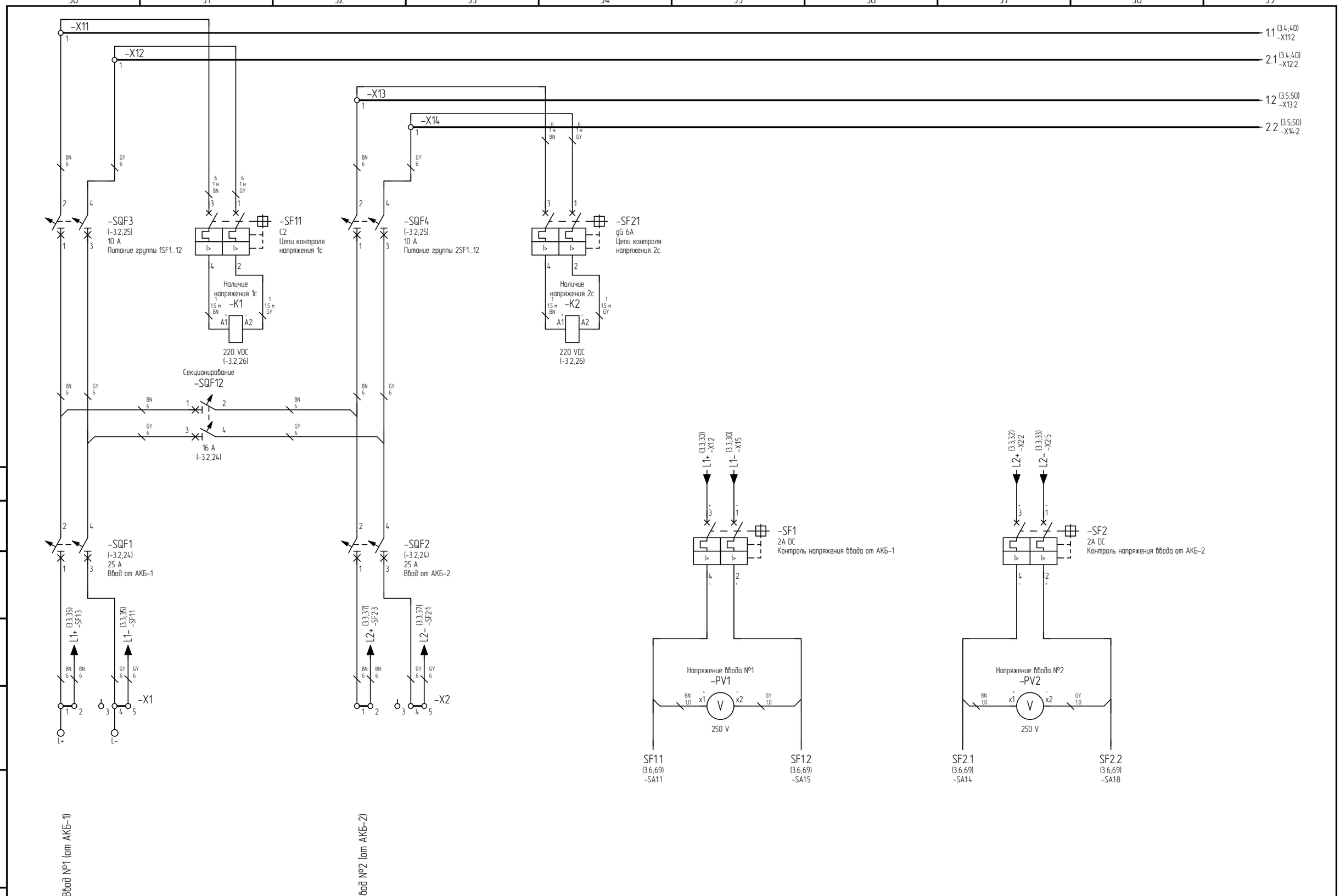

+3
&ШУТП-99.00.3-7.30.6-IP21.У3

Согласовано

Взам. инв. №

Подп. и дата

Инв. № подл.

Разработал	Дронченко		04.2025
Проверил	Громыко		04.2025

ШРОТ. Схема электрическая принципиальная

НКУ-ШУТП-99.00.3-7.30.6-IP21.У3 3

Лист 3.3 из 49

Копировал

Формат А3

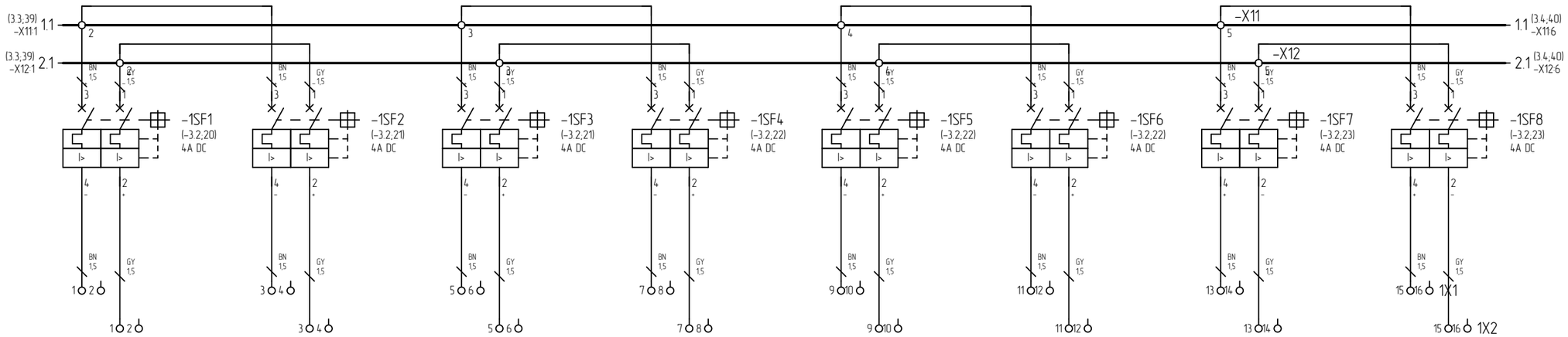

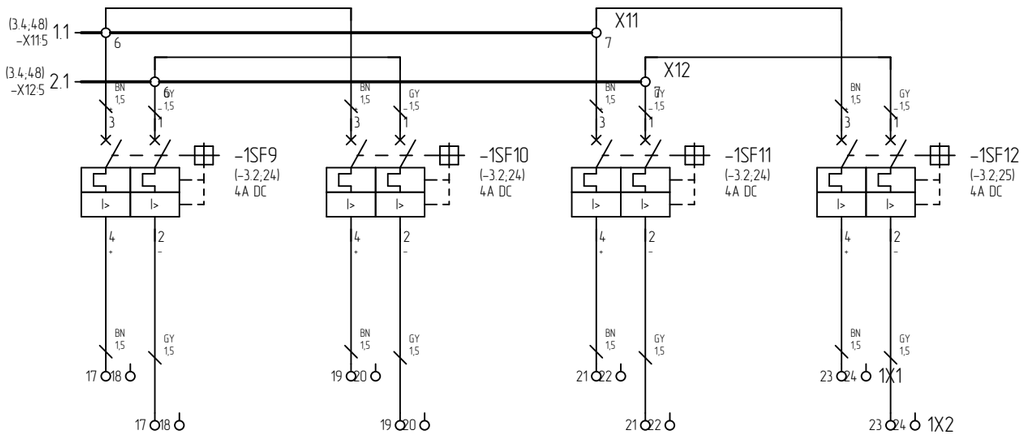

+3 &ШУТП-99.00.3-7.30.6-IP21.У3

Согласовано

Взам. инв. №

Подп. и дата

Инв. № подл.

Разработал	Дронченко		04.2025
Проверил	Громыко		04.2025

ШРОТ. Схема электрическая принципиальная

НКУ-ШУТП-99.00.3-7.30.6-IP21.У3 3

Лист 3.4 из 49

Копировал

Формат А3

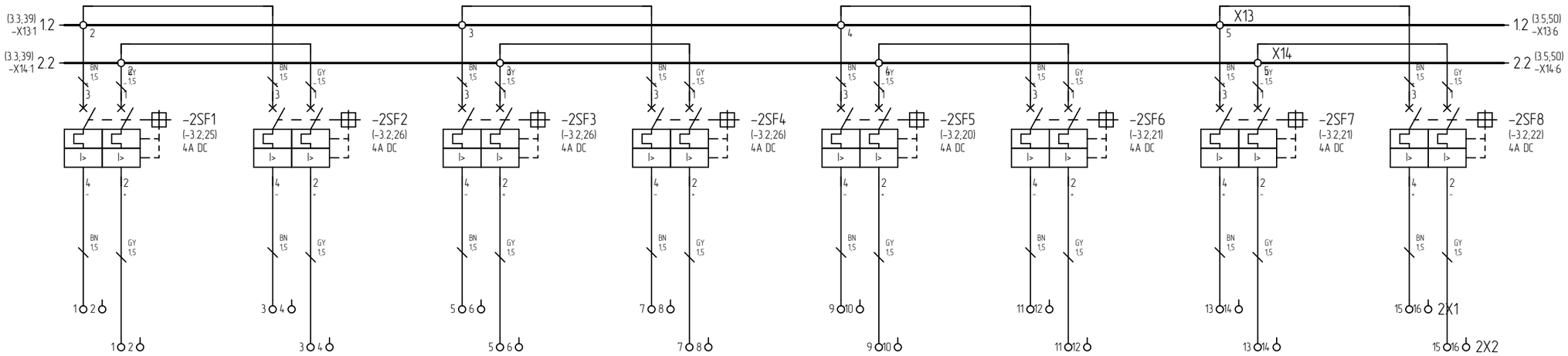

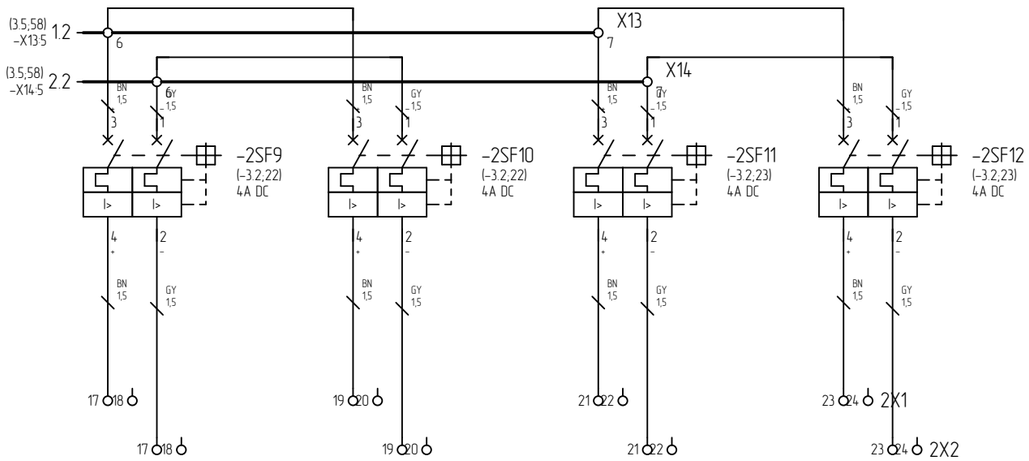

+3
&ШУТП-99.00.3-7.30.6-IP21.У3

Согласовано

Взам. инв. №

Подп. и дата

Инв. № подл.

Разработал	Дронченко		04.2025
Проверил	Громыко		04.2025

ШРОТ. Схема электрическая принципиальная

НКУ-ШУТП-99.00.3-7.30.6-IP21.У3 3

Лист 3.5 из 49

Копировал

Формат А3

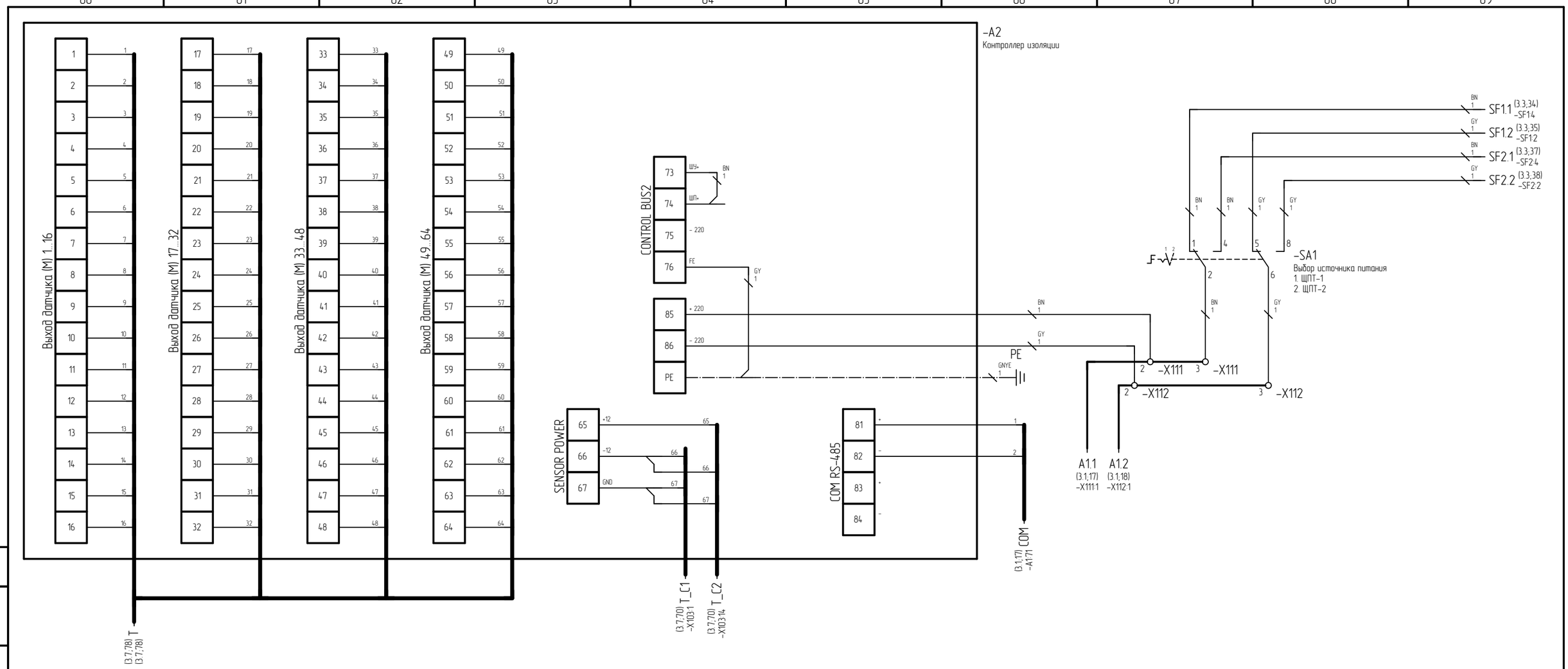

+3
&ШУТП-99.00.3-7.30.6-IP21.У3

Согласовано

Взам. инв. №

Подп. и дата

Инв. № подл.

Разработал	Дронченко		04.2025	ШРОТ. Схема электрическая принципиальная
Проверил	Громыко		04.2025	

НКУ-ШУТП-99.00.3-7.30.6-IP21.У3 3

Лист 3.6 из 8

Копировал

Формат А3

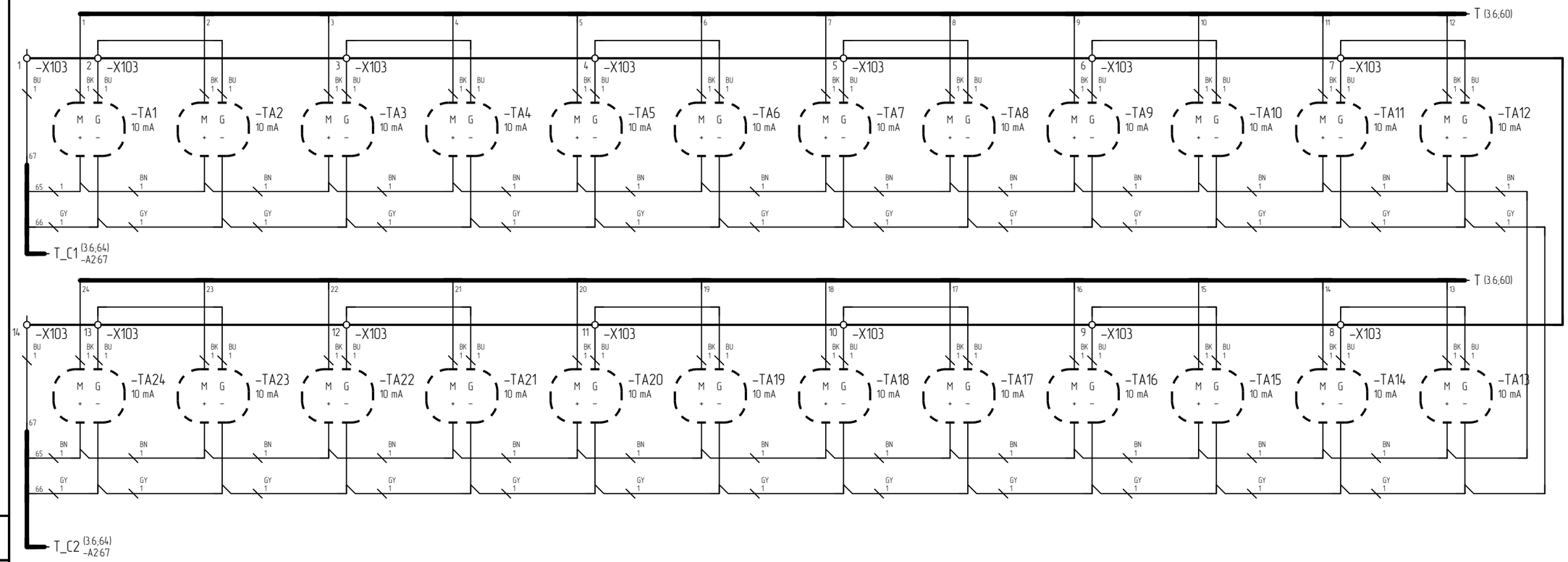

+3
&ШУТП-99.00.3-7.30.6-IP21.У3

Согласовано

Взам. инв. №

Подп. и дата

Инв. № подл.

Разработал	Дронченко		04.2025
Проверил	Громыко		04.2025

ШРОТ. Схема электрическая принципиальная

НКУ-ШУТП-99.00.3-7.30.6-IP21.У3 3

Лист 3.7 из 8

Копировал

Формат А3

ОУ	Тип	Наименование	Кол	Производитель	Лист
-A1	KGL-64	Контроллер дискретных входов	1	TONHE	(-3.1;10)
-A2	JYJC-32G	Контроллер изоляции	1	TONHE	(-3.6;60)
-EL92	160-260В 600лм IP40 600мм с датчиком светодиодный	Светильник СПБ-Т5Д 7Вт 4000К	1		(-3.2;25)
-HL1.1	AD22 220V AC/DC линза желтая	Световой индикатор	1		(-3.1;11)
-HL1.2	AD22 220V AC/DC линза желтая	Световой индикатор	1		(-3.1;12)
-HL2.1	AD22 220V AC/DC линза желтая	Световой индикатор	1		(-3.1;12)
-HL2.2	AD22 220V AC/DC линза желтая	Световой индикатор	1		(-3.1;13)
-HL3	AD22 220V AC/DC линза красная	Световой индикатор	1		(-3.1;14)
-K1	4CO, 6A(250VAC/30VDC), 220VDC(0,65UN), RZA, MEX. ИНДИКАЦИЯ, ТЕСТ-КНОПКА С БЛОКИРОВКОЙ, LED	Реле промежуточное	1	Shenler	(-3.3;31)
	SK36	Клипса-экстрактор	1	Shenler	(-3.3;31)
	10A(300V),ВИНТОВОЙ ЗАЖИМ, ЧЕРНЫЙ, НА РЕЙКУ DIN35/ПАНЕЛЬ, ДЛЯ RKE, RKF, R4N, MY4, 55.34, KMY4, PT4, RCM5	Колодка контактная	1	Shenler	(-3.3;31)
-K2	4CO, 6A(250VAC/30VDC), 220VDC(0,65UN), RZA, MEX. ИНДИКАЦИЯ, ТЕСТ-КНОПКА С БЛОКИРОВКОЙ, LED	Реле промежуточное	1	Shenler	(-3.3;34)
	SK36	Клипса-экстрактор	1	Shenler	(-3.3;34)
	10A(300V),ВИНТОВОЙ ЗАЖИМ, ЧЕРНЫЙ, НА РЕЙКУ DIN35/ПАНЕЛЬ, ДЛЯ RKE, RKF, R4N, MY4, 55.34, KMY4, PT4, RCM5	Колодка контактная	1	Shenler	(-3.3;34)
-PV1	M4272	Вольтметр щитовой, 250V кл.1,5	1	ОАО "Электроприбор"	(-3.3;35)
-PV2	M4272	Вольтметр щитовой, 250V кл.1,5	1	ОАО "Электроприбор"	(-3.3;37)
-SA1	CS 10-02.003FU6.37	Переключатель кулачковый	1	Elkey	(-3.6;67)
-SF1	NB1-DC63C	Автомат. выключатель DC-серии, хар-ка "C", 2 пол, 2А, 6кА	1	CHINT	(-3.3;35)
-SF2	NB1-DC63C	Автомат. выключатель DC-серии, хар-ка "C", 2 пол, 2А, 6кА	1	CHINT	(-3.3;37)
-SF11	NB1-DC63C	Автомат. выключатель DC-серии, хар-ка "C", 2 пол, 2А, 6кА	1	CHINT	(-3.3;31)
-SF21	NB1-DC63C	Автомат. выключатель DC-серии, хар-ка "C", 2 пол, 2А, 6кА	1	CHINT	(-3.3;34)
-1SF1	NB1-DC63C	Автомат. выключатель DC-серии, хар-ка "C", 2 пол, 4А, 6кА	1	CHINT	(-3.4;40)
	NB-XF9	Вспомогательный контакт	1	Chint	(-3.4;40)
	NB1-DC63C	Автомат. выключатель DC-серии, хар-ка "C", 2 пол, 2А, 6кА	1	CHINT	(2)
-1SF2	NB1-DC63C	Автомат. выключатель DC-серии, хар-ка "C", 2 пол, 4А, 6кА	1	CHINT	(-3.4;41)
	NB-XF9	Вспомогательный контакт	1	Chint	(-3.4;41)
	NB1-DC63C	Автомат. выключатель DC-серии, хар-ка "C", 2 пол, 2А, 6кА	1	CHINT	(2)
-1SF3	NB1-DC63C	Автомат. выключатель DC-серии, хар-ка "C", 2 пол, 4А, 6кА	1	CHINT	(-3.4;42)

ОУ	Тип	Наименование	Кол	Производитель	Лист
	NB-XF9	Вспомогательный контакт	1	Chint	(-3.4;42)
	NB1-DC63C	Автомат. выключатель DC-серии, хар-ка "C", 2 пол, 2А, 6кА	1	CHINT	(2)
-1SF4	NB1-DC63C	Автомат. выключатель DC-серии, хар-ка "C", 2 пол, 4А, 6кА	1	CHINT	(-3.4;43)
	NB-XF9	Вспомогательный контакт	1	Chint	(-3.4;43)
	NB1-DC63C	Автомат. выключатель DC-серии, хар-ка "C", 2 пол, 2А, 6кА	1	CHINT	(2)
-1SF5	NB1-DC63C	Автомат. выключатель DC-серии, хар-ка "C", 2 пол, 4А, 6кА	1	CHINT	(-3.4;44)
	NB-XF9	Вспомогательный контакт	1	Chint	(-3.4;44)
	NB1-DC63C	Автомат. выключатель DC-серии, хар-ка "C", 2 пол, 2А, 6кА	1	CHINT	(2)
-1SF6	NB1-DC63C	Автомат. выключатель DC-серии, хар-ка "C", 2 пол, 4А, 6кА	1	CHINT	(-3.4;45)
	NB-XF9	Вспомогательный контакт	1	Chint	(-3.4;45)
	NB1-DC63C	Автомат. выключатель DC-серии, хар-ка "C", 2 пол, 2А, 6кА	1	CHINT	(2)
-1SF7	NB1-DC63C	Автомат. выключатель DC-серии, хар-ка "C", 2 пол, 4А, 6кА	1	CHINT	(-3.4;46)
	NB-XF9	Вспомогательный контакт	1	Chint	(-3.4;46)
	NB1-DC63C	Автомат. выключатель DC-серии, хар-ка "C", 2 пол, 4А, 6кА	1	CHINT	(2)
-1SF8	NB1-DC63C	Автомат. выключатель DC-серии, хар-ка "C", 2 пол, 4А, 6кА	1	CHINT	(-3.4;47)
	NB-XF9	Вспомогательный контакт	1	Chint	(-3.4;47)
	NB1-DC63C	Автомат. выключатель DC-серии, хар-ка "C", 2 пол, 4А, 6кА	1	CHINT	(2)
-1SF9	NB1-DC63C	Автомат. выключатель DC-серии, хар-ка "C", 2 пол, 4А, 6кА	1	CHINT	(-3.4;40)
	NB-XF9	Вспомогательный контакт	1	Chint	(-3.4;40)
	NB1-DC63C	Автомат. выключатель DC-серии, хар-ка "C", 2 пол, 4А, 6кА	1	CHINT	(2)
-1SF10	NB1-DC63C	Автомат. выключатель DC-серии, хар-ка "C", 2 пол, 4А, 6кА	1	CHINT	(-3.4;41)
	NB-XF9	Вспомогательный контакт	1	Chint	(-3.4;41)
	NB1-DC63C	Автомат. выключатель DC-серии, хар-ка "C", 2 пол, 4А, 6кА	1	CHINT	(2)
-1SF11	NB1-DC63C	Автомат. выключатель DC-серии, хар-ка "C", 2 пол, 4А, 6кА	1	CHINT	(-3.4;42)
	NB-XF9	Вспомогательный контакт	1	Chint	(-3.4;42)
	NB1-DC63C	Автомат. выключатель DC-серии, хар-ка "C", 2 пол, 4А, 6кА	1	CHINT	(2)
-1SF12	NB1-DC63C	Автомат. выключатель DC-серии, хар-ка "C", 2 пол, 4А, 6кА	1	CHINT	(-3.4;43)
	NB-XF9	Вспомогательный контакт	1	Chint	(-3.4;43)
	NB1-DC63C	Автомат. выключатель DC-серии, хар-ка "C", 2 пол, 4А, 6кА	1	CHINT	(2)
-2SF1	NB1-DC63C	Автомат. выключатель DC-серии, хар-ка "C", 2 пол, 4А, 6кА	1	CHINT	(-3.5;50)
	NB-XF9	Вспомогательный контакт	1	Chint	(-3.5;50)

ОУ	Тип	Наименование	Кол	Производитель	Лист
	NB1-DC63C	Автомат. выключатель DC-серии, хар-ка "C", 2 пол, 2А, 6кА	1	CHINT	(2)
-2SF2	NB1-DC63C	Автомат. выключатель DC-серии, хар-ка "C", 2 пол, 4А, 6кА	1	CHINT	(-3.5;51)
	NB-XF9	Вспомогательный контакт	1	Chint	(-3.5;51)
	NB1-DC63C	Автомат. выключатель DC-серии, хар-ка "C", 2 пол, 2А, 6кА	1	CHINT	(2)
-2SF3	NB1-DC63C	Автомат. выключатель DC-серии, хар-ка "C", 2 пол, 4А, 6кА	1	CHINT	(-3.5;52)
	NB-XF9	Вспомогательный контакт	1	Chint	(-3.5;52)
	NB1-DC63C	Автомат. выключатель DC-серии, хар-ка "C", 2 пол, 2А, 6кА	1	CHINT	(2)
-2SF4	NB1-DC63C	Автомат. выключатель DC-серии, хар-ка "C", 2 пол, 4А, 6кА	1	CHINT	(-3.5;53)
	NB-XF9	Вспомогательный контакт	1	Chint	(-3.5;53)
	NB1-DC63C	Автомат. выключатель DC-серии, хар-ка "C", 2 пол, 2А, 6кА	1	CHINT	(2)
-2SF5	NB1-DC63C	Автомат. выключатель DC-серии, хар-ка "C", 2 пол, 4А, 6кА	1	CHINT	(-3.5;54)
	NB-XF9	Вспомогательный контакт	1	Chint	(-3.5;54)
	NB1-DC63C	Автомат. выключатель DC-серии, хар-ка "C", 2 пол, 2А, 6кА	1	CHINT	(2)
-2SF6	NB1-DC63C	Автомат. выключатель DC-серии, хар-ка "C", 2 пол, 4А, 6кА	1	CHINT	(-3.5;55)
	NB-XF9	Вспомогательный контакт	1	Chint	(-3.5;55)
	NB1-DC63C	Автомат. выключатель DC-серии, хар-ка "C", 2 пол, 2А, 6кА	1	CHINT	(2)
-2SF7	NB1-DC63C	Автомат. выключатель DC-серии, хар-ка "C", 2 пол, 4А, 6кА	1	CHINT	(-3.5;56)
	NB-XF9	Вспомогательный контакт	1	Chint	(-3.5;56)
	NB1-DC63C	Автомат. выключатель DC-серии, хар-ка "C", 2 пол, 4А, 6кА	1	CHINT	(2)
-2SF8	NB1-DC63C	Автомат. выключатель DC-серии, хар-ка "C", 2 пол, 4А, 6кА	1	CHINT	(-3.5;57)
	NB-XF9	Вспомогательный контакт	1	Chint	(-3.5;57)
	NB1-DC63C	Автомат. выключатель DC-серии, хар-ка "C", 2 пол, 4А, 6кА	1	CHINT	(2)
-2SF9	NB1-DC63C	Автомат. выключатель DC-серии, хар-ка "C", 2 пол, 4А, 6кА	1	CHINT	(-3.5;50)
	NB-XF9	Вспомогательный контакт	1	Chint	(-3.5;50)
	NB1-DC63C	Автомат. выключатель DC-серии, хар-ка "C", 2 пол, 4А, 6кА	1	CHINT	(2)
-2SF10	NB1-DC63C	Автомат. выключатель DC-серии, хар-ка "C", 2 пол, 4А, 6кА	1	CHINT	(-3.5;51)
	NB-XF9	Вспомогательный контакт	1	Chint	(-3.5;51)
	NB1-DC63C	Автомат. выключатель DC-серии, хар-ка "C", 2 пол, 4А, 6кА	1	CHINT	(2)
-2SF11	NB1-DC63C	Автомат. выключатель DC-серии, хар-ка "C", 2 пол, 4А, 6кА	1	CHINT	(-3.5;52)
	NB-XF9	Вспомогательный контакт	1	Chint	(-3.5;52)
	NB1-DC63C	Автомат. выключатель DC-серии, хар-ка "C", 2 пол, 4А, 6кА	1	CHINT	(2)

ОУ	Тип	Наименование	Кол	Производитель	Лист
-2SF12	NB1-DC63C	Автомат. выключатель DC-серии, хар-ка "C", 2 пол, 4А, 6кА	1	CHINT	(-3.5;53)
	NB-XF9	Вспомогательный контакт	1	Chint	(-3.5;53)
	NB1-DC63C	Автомат. выключатель DC-серии, хар-ка "C", 2 пол, 4А, 6кА	1	CHINT	(2)
-SQ1	L5K13PUM211	Концевой выключатель мгновенного действия (1НО+1НЗ) однонаправленный металлическ	1	EMAS	(2)
-SQF1	АП50Б-2Т-25А-400АС/220DC-2П-У3	Выключатель автоматический	1	КЭАЗ	(-3.3;30)
-SQF2	АП50Б-2Т-25А-400АС/220DC-2П-У3	Выключатель автоматический	1	КЭАЗ	(-3.3;32)
-SQF3	АП50Б-2Т-10А-400АС/220DC-2П-У3	Выключатель автоматический	1	КЭАЗ	(-3.3;30)
-SQF4	АП50Б-2Т-10А-400АС/220DC-2П-У3	Выключатель автоматический	1	КЭАЗ	(-3.3;32)
-SQF12	АП50Б-2Т-16А-400АС/220DC-2П-У3	Выключатель автоматический	1	КЭАЗ	(-3.3;31)
-TA1	SLD1-10mA	Датчик тока утечки на землю дифференциальный Ø20mm, аналоговый	1	3E	(-3.7;70)
-TA2	SLD1-10mA	Датчик тока утечки на землю дифференциальный Ø20mm, аналоговый	1	3E	(-3.7;70)
-TA3	SLD1-10mA	Датчик тока утечки на землю дифференциальный Ø20mm, аналоговый	1	3E	(-3.7;71)
-TA4	SLD1-10mA	Датчик тока утечки на землю дифференциальный Ø20mm, аналоговый	1	3E	(-3.7;72)
-TA5	SLD1-10mA	Датчик тока утечки на землю дифференциальный Ø20mm, аналоговый	1	3E	(-3.7;73)
-TA6	SLD1-10mA	Датчик тока утечки на землю дифференциальный Ø20mm, аналоговый	1	3E	(-3.7;73)
-TA7	SLD1-10mA	Датчик тока утечки на землю дифференциальный Ø20mm, аналоговый	1	3E	(-3.7;74)
-TA8	SLD1-10mA	Датчик тока утечки на землю дифференциальный Ø20mm, аналоговый	1	3E	(-3.7;75)
-TA9	SLD1-10mA	Датчик тока утечки на землю дифференциальный Ø20mm, аналоговый	1	3E	(-3.7;75)
-TA10	SLD1-10mA	Датчик тока утечки на землю дифференциальный Ø20mm, аналоговый	1	3E	(-3.7;76)
-TA11	SLD1-10mA	Датчик тока утечки на землю дифференциальный Ø20mm, аналоговый	1	3E	(-3.7;77)
-TA12	SLD1-10mA	Датчик тока утечки на землю дифференциальный Ø20mm, аналоговый	1	3E	(-3.7;78)

ОУ	Тип	Наименование	Кол	Производитель	Лист
-TA13	SLD1-10mA	Датчик тока утечки на землю дифференциальный Ø20mm, аналоговый	1	ЗЕ	(-3.7;78)
-TA14	SLD1-10mA	Датчик тока утечки на землю дифференциальный Ø20mm, аналоговый	1	ЗЕ	(-3.7;77)
-TA15	SLD1-10mA	Датчик тока утечки на землю дифференциальный Ø20mm, аналоговый	1	ЗЕ	(-3.7;76)
-TA16	SLD1-10mA	Датчик тока утечки на землю дифференциальный Ø20mm, аналоговый	1	ЗЕ	(-3.7;75)
-TA17	SLD1-10mA	Датчик тока утечки на землю дифференциальный Ø20mm, аналоговый	1	ЗЕ	(-3.7;75)
-TA18	SLD1-10mA	Датчик тока утечки на землю дифференциальный Ø20mm, аналоговый	1	ЗЕ	(-3.7;74)
-TA19	SLD1-10mA	Датчик тока утечки на землю дифференциальный Ø20mm, аналоговый	1	ЗЕ	(-3.7;73)
-TA20	SLD1-10mA	Датчик тока утечки на землю дифференциальный Ø20mm, аналоговый	1	ЗЕ	(-3.7;73)
-TA21	SLD1-10mA	Датчик тока утечки на землю дифференциальный Ø20mm, аналоговый	1	ЗЕ	(-3.7;72)
-TA22	SLD1-10mA	Датчик тока утечки на землю дифференциальный Ø20mm, аналоговый	1	ЗЕ	(-3.7;71)
-TA23	SLD1-10mA	Датчик тока утечки на землю дифференциальный Ø20mm, аналоговый	1	ЗЕ	(-3.7;70)
-TA24	SLD1-10mA	Датчик тока утечки на землю дифференциальный Ø20mm, аналоговый	1	ЗЕ	(-3.7;70)
-XS91	PA10/16-502-Д	Розетка с заземлением 2P+PE, 16 А, на DIN-рейку	1	КЭАЗ	(-3.2;27)

поз	наименование и техническая характеристика	тип, марка, обозначение документа, опросного листа	код оборудования, изделия и материала	завод-изготовитель, поставщик	ед. измерения	кол-во	масса ед. кг	примечание
040	Световой индикатор	AD22 220V AC/DC линза желтая			шт.	4	0,20 кг	
050	Световой индикатор	AD22 220V AC/DC линза красная			шт.	1	0,20 кг	
095	Светильник СПБ-Т5Д 7Вт 4000К	160-260В 600лм IP40 600мм с датчиком светодиодный			шт.	1	0,20 кг	
120	Датчик тока утечки на землю дифференциальный Ø20mm, аналоговый	SLD1-10mA		3E	шт.	24	0,12 кг	
155	Автомат. выключатель DC-серии, хар-ка "С", 2 пол, 2А, 6кА	NB1-DC63C	182714	CHINT	шт.	2	0,24 кг	
185	Автомат. выключатель DC-серии, хар-ка "С", 2 пол, 2А, 6кА	NB1-DC63C	182714	CHINT	шт.	2	0,24 кг	
190	Автомат. выключатель DC-серии, хар-ка "С", 2 пол, 4А, 6кА	NB1-DC63C	182716	CHINT	шт.	24	0,24 кг	
225	Вспомогательный контакт	NB-XF9	184994	Chint	шт.	24		
265	Переключатель кулачковый	CS 10-02.003FU6.37		Elkey	шт.	1	0,10 кг	
325	Клемма проходная, 2,5 мм^2	MRK 2.5	1012	ONKA	шт.	20	0,01 кг	
330	Клемма винтовая, 6 мм^2	MRK 6	1032	ONKA	шт.	128	0,02 кг	
335	Клемма винтовая, 16 мм^2	MRK 16	1132	ONKA	шт.	10	0,02 кг	
385	Реле промежуточное	4CO, 6A(250VAC/30VDC), 220VDC(0,65UN), RZA, MEX. ИНДИКАЦИЯ, ТЕСТ-КНОПКА С БЛОКИРОВКОЙ, LED	RKF4CO220LTM	Shenler	шт.	2	0,91 кг	
390	Клипса-экстрактор	SK36	SK36	Shenler	шт.	2		
395	Колодка контактная	10A(300V),ВИНТОВОЙ ЗАЖИМ, ЧЕРНЫЙ, НА РЕЙКУ DIN35/ПАНЕЛЬ, ДЛЯ RKE, RKF, R4N, MY4, 55.34, KMY4, PT4, RCM5	SKB14-E	Shenler	шт.	2		
405	Контроллер изоляции	JYJC-32G		TONHE	шт.	1	0,20 кг	
410	Контроллер дискретных входов	KGL-64		TONHE	шт.	1	0,20 кг	
490	Выключатель автоматический	АП50Б-2Т-10А-400АС/220DC-2П-У3	107125	КЭАЗ	шт.	2	1,00 кг	
495	Выключатель автоматический	АП50Б-2Т-16А-400АС/220DC-2П-У3	107127	КЭАЗ	шт.	1	1,00 кг	
500	Выключатель автоматический	АП50Б-2Т-25А-400АС/220DC-2П-У3	107129	КЭАЗ	шт.	2	1,00 кг	
505	Розетка с заземлением 2P+PE, 16 А, на DIN-рейку	PA10/16-502-Д		КЭАЗ	шт.	1		
520	Вольтметр щитовой, 250V кл.1,5	M4272		ОАО "Электроприбор"	шт.	2		

Поставщик оставляет за собой право заменить оборудование на аналогичное, без ухудшения технических показателей.

+3
&ШУТП-99.00.3-17.30.6-IP21.У3

Согласовано

Взам. инв. №

Подп. и дата

Инв. № подл.

Разработал	Дронченко		04.2025
Проверил	Громыко		04.2025

ШРОТ. Спецификация оборудования, изделий и материалов

НКУ-ШУТП-99.00.3-7.30.6-IP21.У3 3

Лист 5.1 из

Копировал

Формат А3